felo

INNOVATIONEN

ergonic®
Steckschlüssel

AC 1000V
IEC 60900 : 2004

made in Germany

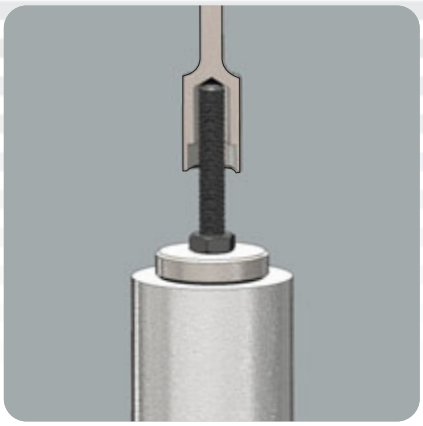

Herkömmlicher Steckschlüssel

Herkömmliche Steckschlüssel Schraubendreher müssen in zwei Situationen aufgeben:

a) wenn eine Mutter auf einem längeren Gewinde sitzt

b) wenn die Schraube oder Mutter an einer schwer zugänglichen Stelle eingesetzt werden muss.

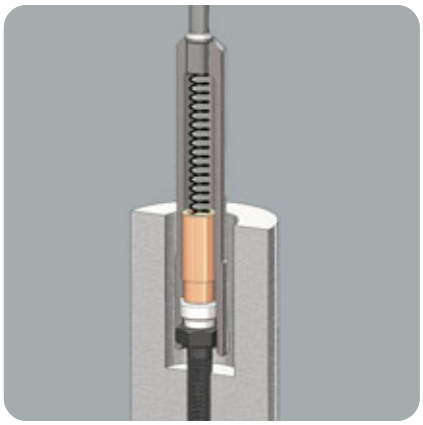

felo M-Tec Steckschlüssel

felo M-Tec Steckschlüssel lösen diese Aufgaben souverän:

- **Ein federbelasteter Magnetkörper hält die Schraube oder Mutter und platziert sie sicher auch an schwer zugänglichen Stellen.**
- **Bei langen Gewinden kann der Magnetkörper wegtauchen, so dass im großzügig dimensionierten Steckschlüssel-Rohr auch lange Gewindebolzen aufgenommen werden.**

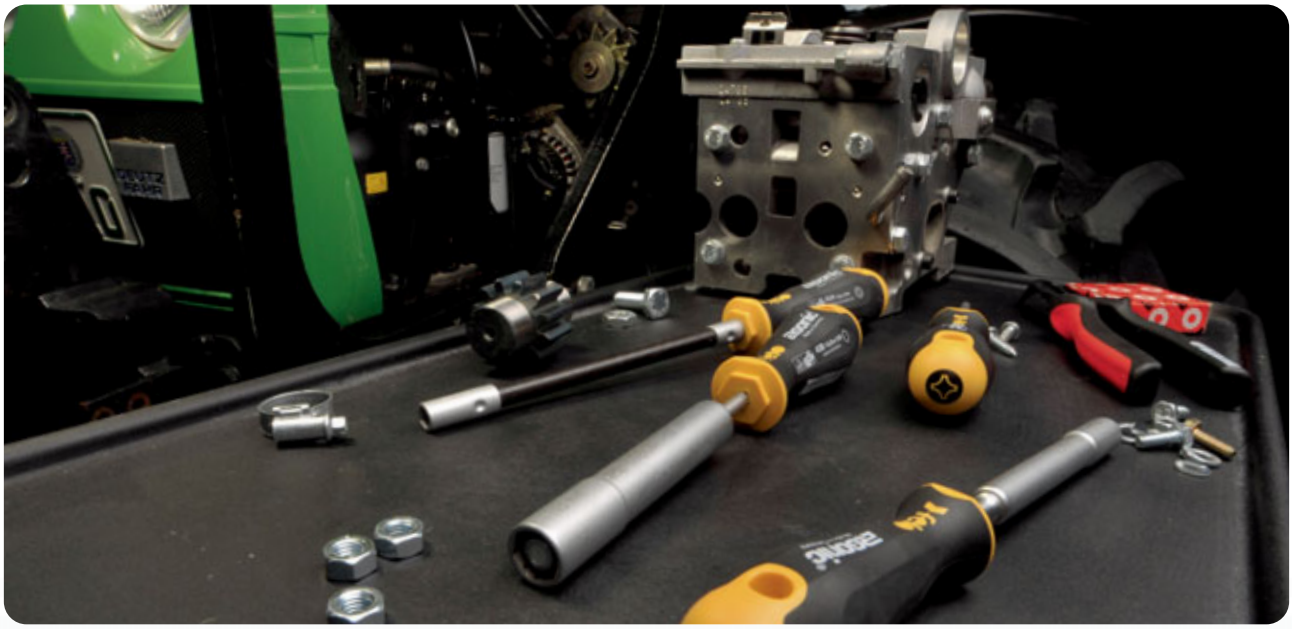

M-Tec Steckschlüssel gibt es als Schraubendreher, T-Griff und als Steckschlüssel für Ratsche oder Akku-Schrauber.

felo Werkzeugfabrik Holland-Letz GmbH
Emil-Rössler-Straße 59
D -35279 Neustadt (Hessen)
Tel.: ++49(0)6692-880
Fax: ++49(0)6692-8899
Email: info@felo.com
www.felo.com